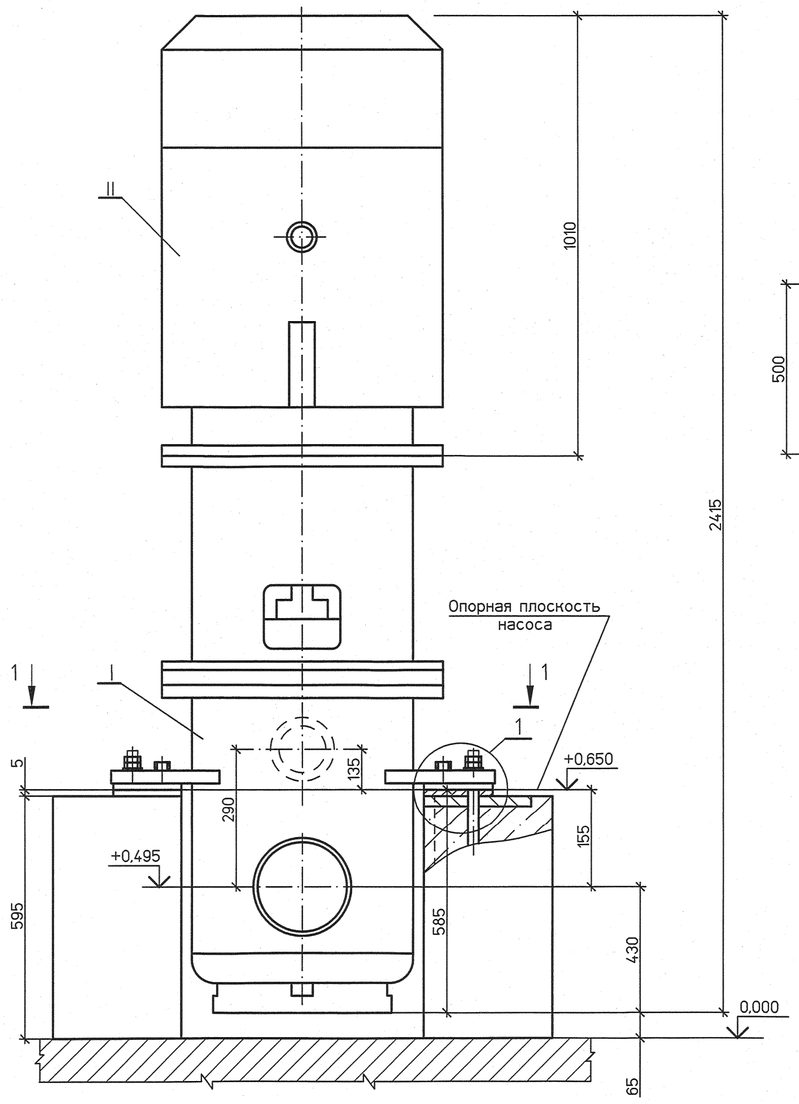

1 – 1

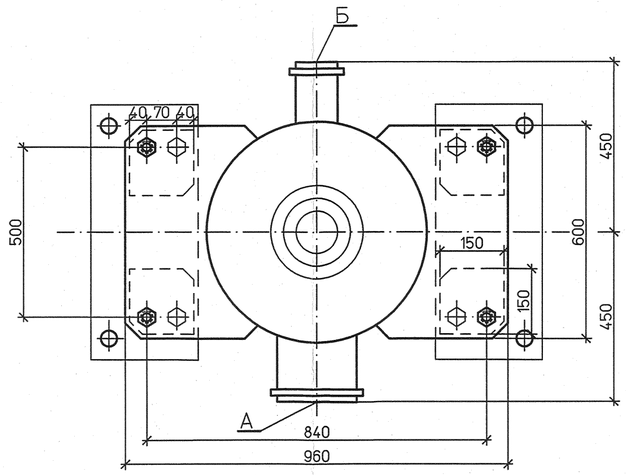

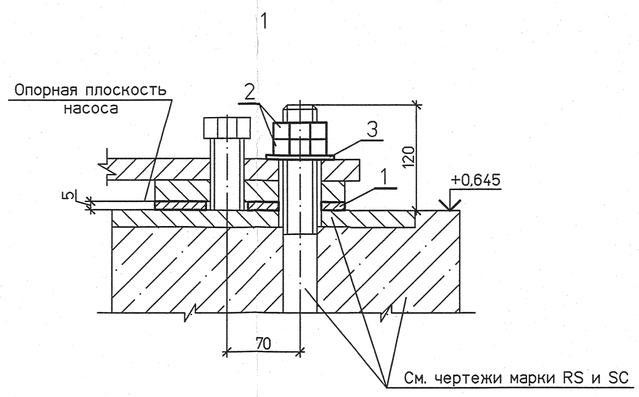

План фундамента

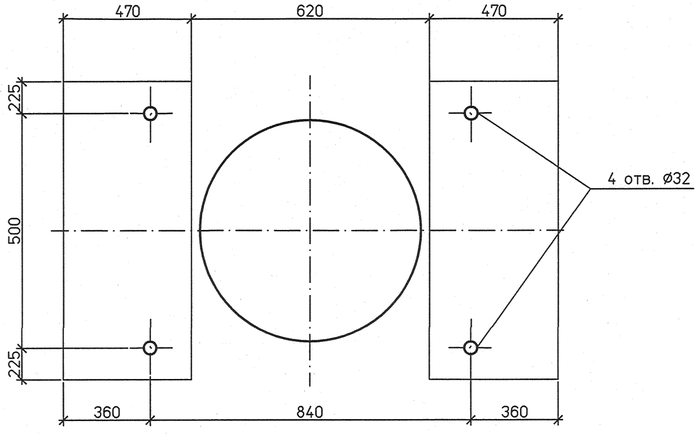

Деталь поз.1

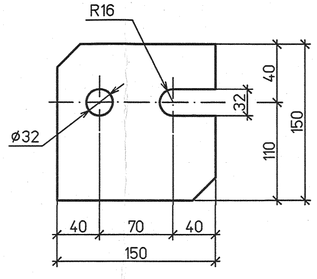

Спецификация деталей

Поз	Обозначение	Наименование	Кол.	Материал	Масса, кг ед.	Масса, кг общ.	Примечание
1	по настоящему чертежу	Лист Б–ПН–0–5х150х150 ГОСТ 19903–74	4	Ст3сп ГОСТ 14637–89	0,88	3,52	
2	ГОСТ 5915–70	Гайка М30.5	8	20 ГОСТ 1759.0–87	0,24	1,9	
3	ГОСТ 11371–78	Шайба 30.01	4	20 ГОСТ 18123–82	0,054	0,22	

Итого: 5,64 кг

Экспликация штуцеров

Обозначение	Наименование	Кол.	Ду	Ру, МПа	Примечание
А	Всасывающий патрубок	1	250	1,0	
Б	Напорный патрубок	1	150	2,5	
В	Выпуск воздуха из насоса	2	15	2,5	условно не показаны
Г	Слив утечек в дренаж	1	15	–	
Д	Подвод и отвод охлаждающего конденсата на сальник	2	15	1,6	
Ж	Отсос паров из насоса	1	15	1,0	

Перечень нагрузок

Поз.	Наименование	Обозначение	Номин. нагрузка, кгс	Коэф. перегрузки	Расчетн. нагрузка, кгс	Примечание
I	Насос КсВ 125–140–1	P_1	1080,0	1.2	1296,0	
		$P_1^д$	86,4	4,0	345,6	
II	Электродвигатель 4А280S2У3	P_2	805,0	1.2	966,0	
		$P_2^д$	64,4	4,0	257,6	

Техническая характеристика оборудования:

1 Насоса

Тип	КсВ 200–130
Производительность	200 м³/час
Напор	130 м в.ст.
Частота вращения	2970 об/мин
Масса	1080 кг

2 Электродвигателя

Тип	4А280S2У3
Мощность	110 кВт
Частота вращения	2970 об/мин
Напряжение	380 В
Масса	805 кг
Масса агрегата	1885 кг

1 Общие указания и план расположения оборудования см. лист 1.
2 Чертеж выполнен на основании каталога насосного оборудования ОАО "ГМС".
3 Фундаментные болты М30 заказываются в чертежах марки RC.

Изм.	Кол.уч.	Лист	№док.	Подп.	Дата	1350.12.38А–30UNB–1355–TD		
						Объекты III очереди строительства ЗАО СГК (ТЭЦ)		
						Сетевая установка основных и пиковых подогревателей турбоагрегатов ст.№8,9	Стадия: Р	Лист: 5	Листов:
Н. контр.		Михеев				Установочный чертеж конденсатного насоса КсВ 200–130 (30LCA10AP001)	ОТКРЫТОЕ АКЦИОНЕРНОЕ ОБЩЕСТВО ИНСТИТУТ ТЕПЛОЭЛЕКТРОПРОЕКТ НИЖНИЙ НОВГОРОД	
Проверил		Шкитилева						
Разработал		Михеев			X.07.12			

Взам. инв. №
Подпись и дата
Инв. № подл. 8340.0

Файл

Формат А2